Electrolux PROFESSIONAL

Ravintolalaitteet
700XP Infrapunaliesi uunilla, 800 mm

KAPPALE #

MALLI #

NIMI #

SIS #

AIA #

371026 (E7IREH40E0) INFRAPUNALIESI + UUNI 800 MM

Lyhyt spesifikaatio

Kapp. Nro.

700 XP laitesarja sisältää yli 100 mallia, jotka ovat suunniteltu takaamaan korkeimman tuottavuuden, luotettavuuden, ergonomian sekä energiansäästön. Sarjan ominaispiirteenä on, että kaikki laitteet ovat 730 mm syviä ja leveysvaihtoehtoina on 400 mm, 800 mm tai 1200 mm.

Sarjassa on paljon energiatehokkuuteen ja ympäristöystävällisyyteen liittyviä ratkaisuja ja laitteet ovat valmistettu laadukkaasta ruostumattomasta teräksestä.

HYVÄKSYNTÄ:

Ominaisuudet

- Lasikeraaminen paistopinta on varustettu neljällä, 6 mm paksulla infrapunakeittoalueella.
- Pyöreät samankeskiset 230 mm:n kuumennusalueet takaavat tasaisen lämmön myös suurimmille kattiloille.
- Keittotaso on tiivistetty niin, ettei väliin pääse kertymään likaa.
- Varoitusvalo ilmaisee pinnan jäännöslämpötilan.
- Välitön lämmönsiirto keittolevystä kattilaan.
- Hukkalämmön luovutus ympäristöön on erittäin alhaista.
- Lämmitys erittäin suurtehoisilla sähkövastuksilla.
- Sileä Ceran-pinta on helppo puhdistaa ja takaa hyvän hygienian.
- Jalusta on varustettu sähkötoimisella uunilla, jonka tiivis luukku takaa tehokkaan lämmöneristyksen.
- Uuni on valmistettu ruostumattomasta teräksestä. Uunin sisällä olevat johteet ovat mitoitettu 2/1 GN-astioille.
- Uunin termostaatti on säädettävissä 140 °C - 300 °C.
- IPX4-vesisuojaus.

Rakenne

- Ulkopaneelit ruostumatonta terästä ja Scotch Brite -viimeistelyllä.
- Laitteen päälliosa on valmistettu yhtenäisestä 1,5 mm paksusta ruostumattomasta teräksestä.
- Laitteet ovat valmistettu laserleikkaamalla, jolloin saumakohdat ovat yhtenäisiä, eikä likataskuja pääse muodostumaan. Puhtaanapito on helppoa.

Vastuullisuus

- Jokainen keittoalue on itsenäisesti ohjattavissa.

Sisältyvät varusteet

- 1 kpl GN 2/1 kromiritilä uuniin PNC 164250

Lisävarusteet

• GN 2/1 kromiritilä uuniin	PNC 164250	❑
• Liitossarja	PNC 206086	❑
• Pyöräsarja, 4 pyörää, joista kaksi kääntyvää jarruilla, pyörät ja jalustan tuki tulee molemmat asentaa	PNC 206135	❑
• Jalkasarja laipalla	PNC 206136	❑
• Potkupelti 800mm, valuasennus	PNC 206148	❑
• Potkupelti 1000mm, eteen, valuasennus	PNC 206150	❑
• Potkupelti 1200mm, valuasennus	PNC 206151	❑
• Potkupelti 1600mm, valuasennus	PNC 206152	❑
• Potkulista 800 mm	PNC 206176	❑
• Potkulista 1000 mm	PNC 206177	❑
• Potkulista 1200 mm	PNC 206178	❑
• Potkulista 1600 mm	PNC 206179	❑
• Jalkasarja, 4 kpl, valuasennus	PNC 206210	❑
• Potkupelti sivulle, 2 kpl - 700XP	PNC 206249	❑
• Potkupeltipari valuasennukseen	PNC 206265	❑
• Vesiputken jatko hanalle 700XP	PNC 206291	❑
• Tuuletuskanavan korotusritilä, 800mm	PNC 206304	❑
• Sivukaide oikea ja vasen	PNC 206307	❑
• takakaide 800 mm	PNC 206308	❑
• Jalustan tuki jaloille tai pyörille - 800mm (700/900)	PNC 206367	❑
• Jalustan tuki jaloille tai pyörille - 1200mm (700/900)	PNC 206368	❑
• Jalustan tuki jaloille tai pyörille - 1600mm (700/900)	PNC 206369	❑
• Jalustan tuki jaloille tai pyörille - 2000mm (700/900)	PNC 206370	❑
• Takapaneeli - 800mm (700/900)	PNC 206374	❑
• Takapaneeli - 1000mm (700/900)	PNC 206375	❑
• Takapaneeli - 1200mm (700/900)	PNC 206376	❑
• Ilma-aukon verkkoritilä 400mm 700/900XP	PNC 206400	❑
• 2 kpl sivupeitelevyt 700x700 mm	PNC 216000	❑
• Etukaide, 800mm	PNC 216047	❑
• Etukaide, 1200mm	PNC 216049	❑
• Etukaide, 1600mm	PNC 216050	❑
• Leveä kaide, 800mm	PNC 216186	❑

Yritys varaa oikeuden muuttaa tuotetietoja ilman erillistä ilmoitusta.
Informaatio oikea tulostusajankohtana

Ravintolalaitteet
700XP Infrapunaliesi uunilla, 800 mm

Edestä

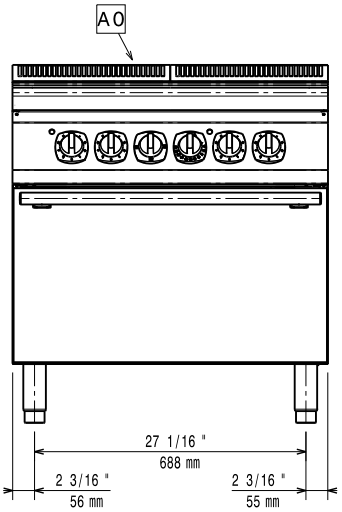

Sivulta

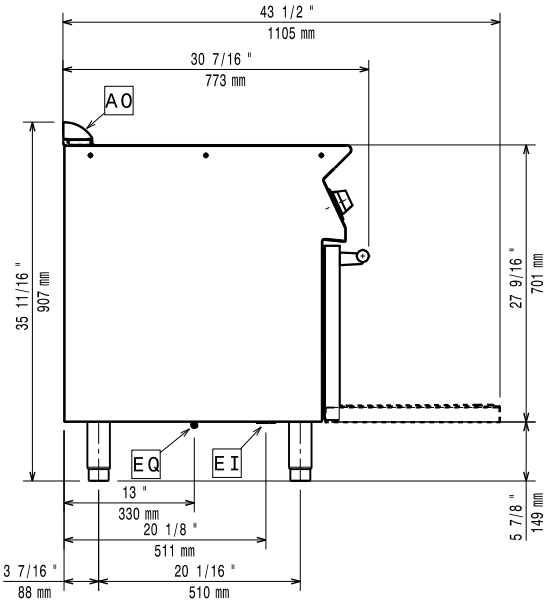

EI = Sähköliitäntä
EQ = Ekvipotentiaali ruuvi

Päältä

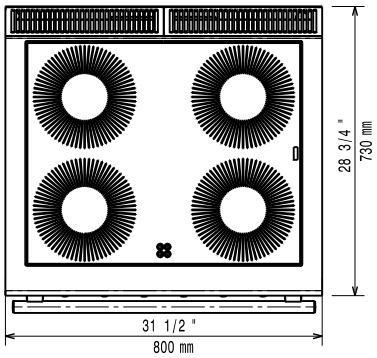

Sähkö

Jännite:	380-400 V/3N ph/50/60 Hz
Kokonaisteho:	14.8 kW

Avaintieto

Uunin käyttölämpötila:	140 °C MIN; 300 °C MAX
Uunikammion mitat (leveys):	540 mm
Uunikammion mitat (korkeus):	300 mm
Uunikammion mitat (syvyys):	650 mm
Ulkomitat, leveys:	800 mm
Ulkomitat, syvyys:	730 mm
Ulkomitat, korkeus:	850 mm
Nettopaino:	83 kg
Sertifiointi ryhmä	N7CIE
Etulevyjen teho:	2.2 - 2.2 kW
Takalevyjen teho:	2.2 - 2.2 kW
Etulevyjen koko:	Ø 230 Ø 230
Takalevyjen koko:	Ø 230 Ø 230

Yritys varaa oikeuden muuttaa tuotetietoja ilman erillistä ilmoitusta.
Informaatio oikea tulostusajankohtana

2026.04.21